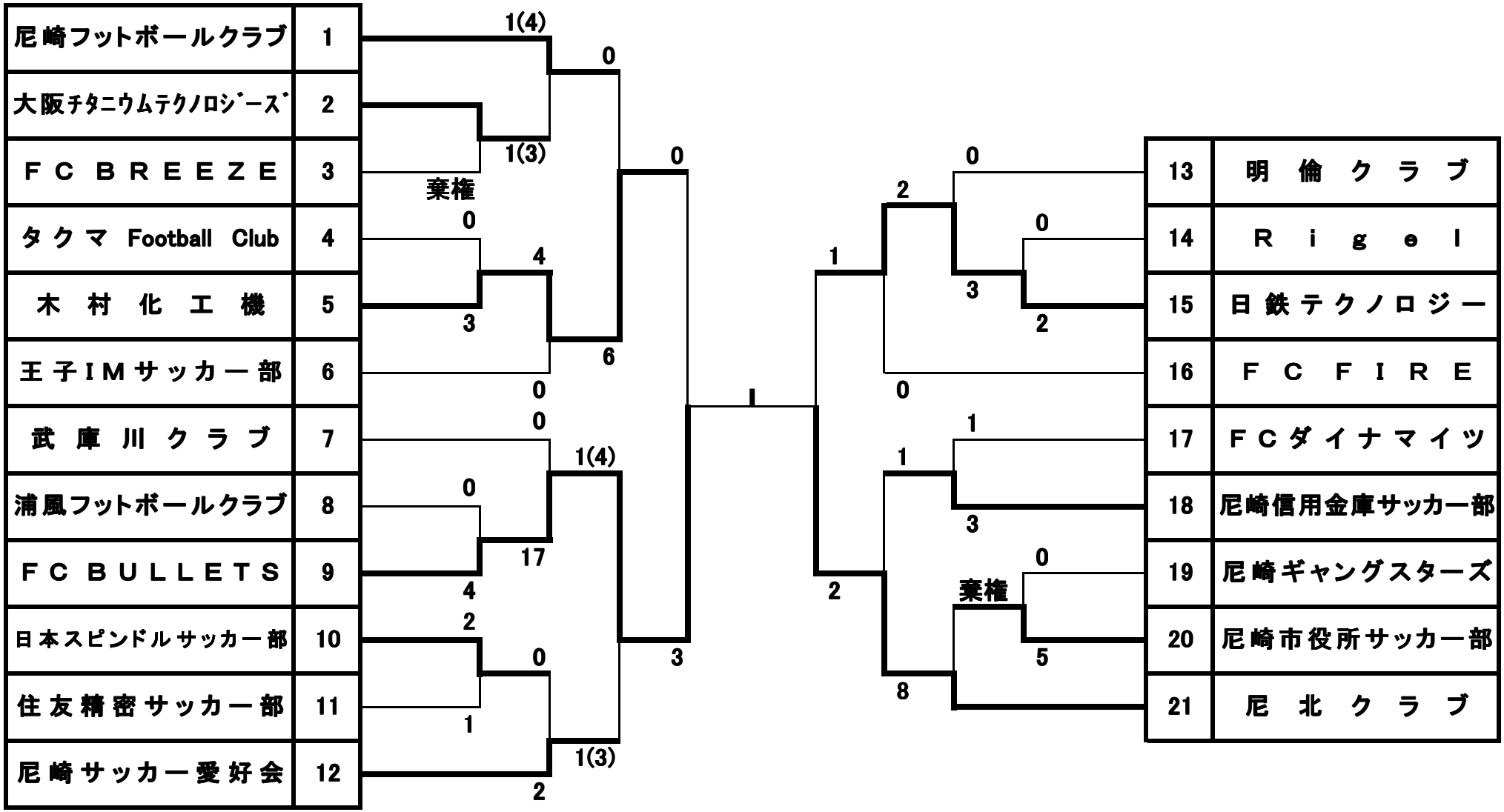第69回尼崎市民スポーツ祭サッカー大会