第73回　尼崎市スポーツ祭　トーナメント　サッカー大会

2023年10月15日
ベイコム競技場
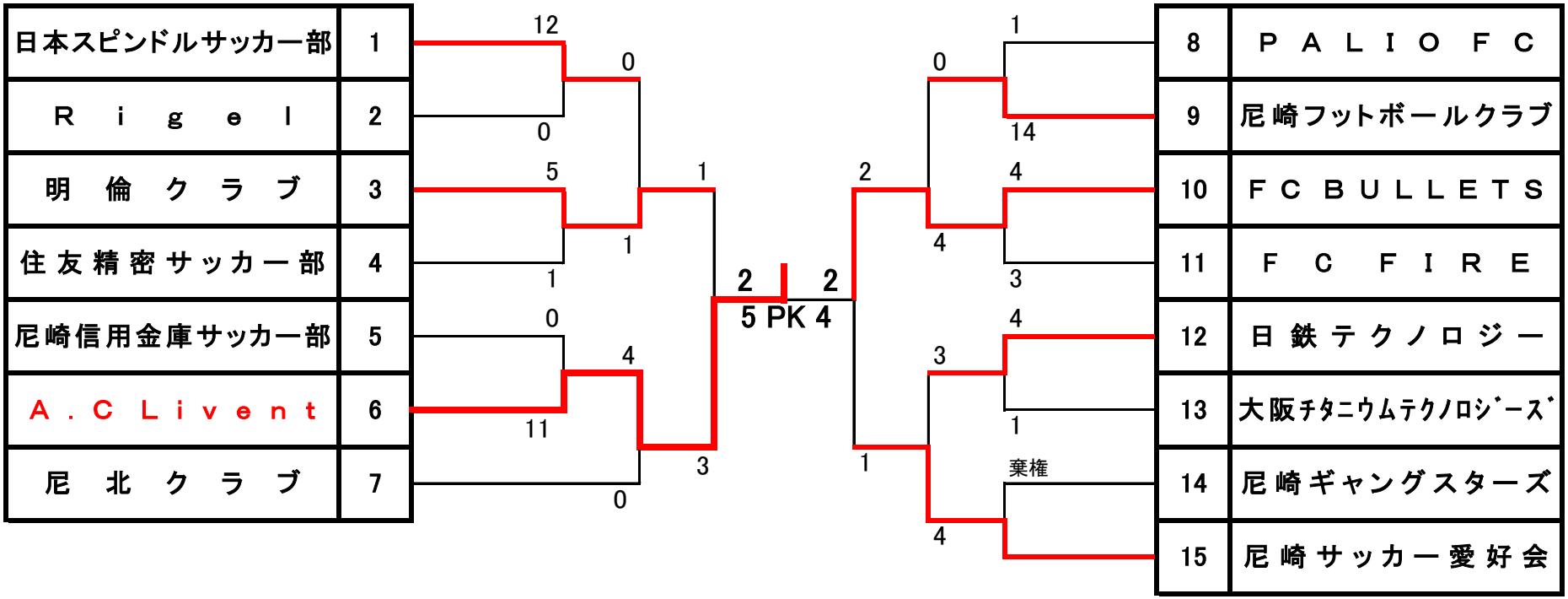
優勝 = A.C Livent